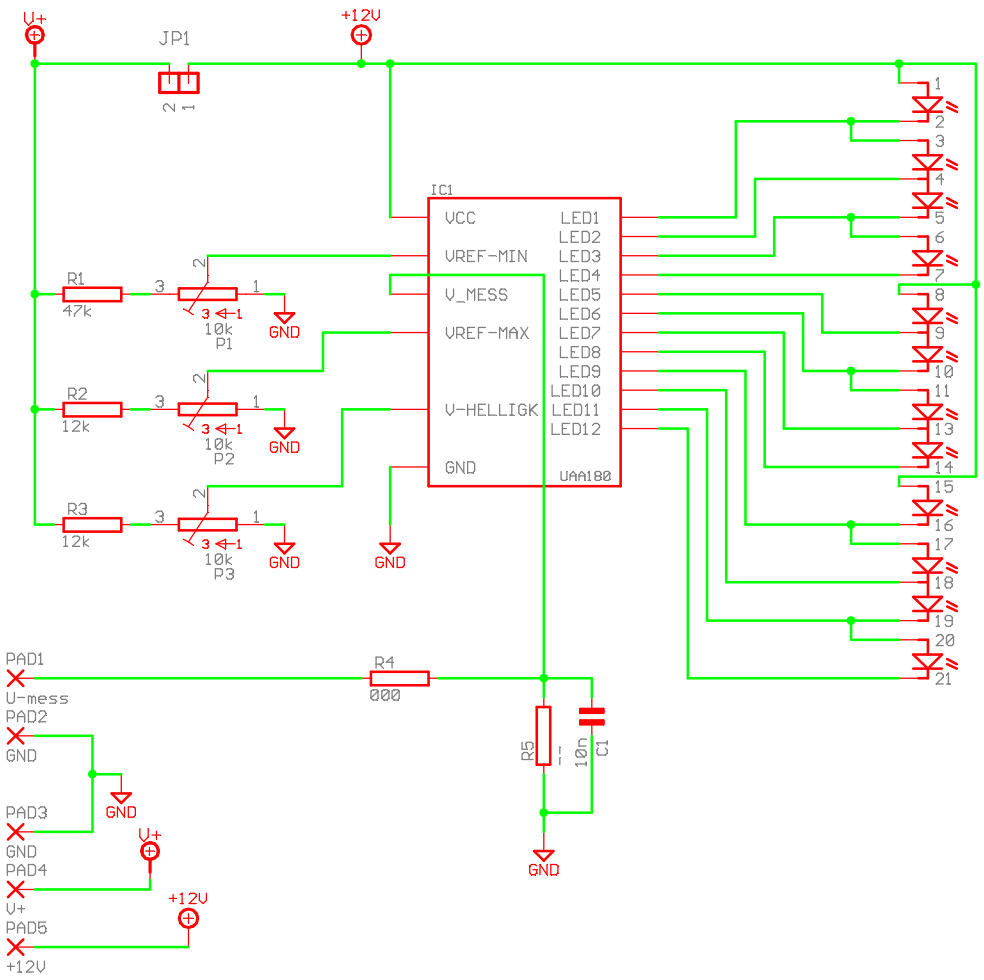

Anschluß passend für 12fach LED-Bargraph-Anzeige
Kingbright DD-12YWB (Y=gelb, R=rot, G=grün)

Reichelt-Best-Nr. YBG 1200 (gelb)
RBG 1200 (rot)
GBG 1200 (grün)

Pin1 => Pins 1-11, 12 fehlt, 13-21

Universal-LED-Balkenanzeige
Optional Eingangsspannungsteiler, Dämpfung
Anschluß kann als 5pol Pfostenleiste gewinkelt ausgeführt werden. (c) elektronik@gafu.de

TITLE: led-bg-uni

Document Number:
http://www.gafu.de

REV: 1.0

Date: 25.03.2005 22:25:30

Sheet: 1/1